KR

STEELWRIST

EARTHMOVING EFFICIENCY

OPEN

스틸위스트 SQ

완전 자동 퀵링크 시스템

STEELWRIST

보장된 효율성

응답성, 간단, 속도

스틸위스트는 굴삭기용 틸트 로테이터, 퀵링크 와 작업장치를 만드는 전문제조 업체로서 본사는 스웨덴에 있으며 글로벌 회사입니다. 2005년 설립이후 스틸위스트는 동일 산업군에서 가장 빠르게 성장하는 회사들 하나 입니다.

당사의 핵심가치는 빠른 응답, 간단 명료한 체계 그리고 최대한 신속하게 고객들과, 딜러 , 공급업체 그리고 직원들과 더불어 해결방안을 가이드 하는 것입니다. 우리는 고객과 함께 듣고 배우며, 쉽게 일하면서 신속하게 가치를 만드는데 집중합니다. 모든것은 회사의 중심문화에서 생성됩니다.

스틸위스트의 목표는 전세계에서 개발 생산되는 모든 굴삭기에 최대의 효율을 만들수 있도록 작업장치를 구현하는 것입니다. 그리고 최대로 집중된 제품은 튼튼하고 현대화, 빠른 서비스의 제공은 전세계의 고객들 증가로 나타나고 있습니다.

상세 내용들

04. Open-S - 새로운 글로벌 스탠다드

06. SQ 자동연결 시스템

08. SQ 어댑터

10. SQ의 일반적인 구조

12. SQ의 철거와 재활용

14. SQ 사이즈 와 연결, 치수 와 위치

16. 기술적 정보

진정한 굴삭기 효율을 위한 제품의 범위

필수요소 이면서 자동화 가능
스틸위스트의 핵심 제품에는 퀵 링크, 파워 틸트 및 틸트 로테이터로서 제어시스템과 함께 굴삭기의 높은 효율을 만들어 줍니다.

안전하고 견고한 퀵 링크, 고급 파워틸트 또는 가장 효율적인 틸트 로테이터가 필요한 경우에도 우리는 그 해답을 제공 합니다.

프론트 핀록 기술은 2012년 특허로 소개되었고 산업에서는 더 많은 안전장치가 구성된 링크가 요구되고 있습니다. 그 이후로 우리는 더 나은 안전장치 해결방안을 소개 해 왔습니다.

당사의 SQ 기술은 퀵 링크와 틸트 로테이터를 한번의 동작으로 유압 및 전기 신호를 자동 연결하는 퀵 링크 시스템으로 변환합니다. 즉 작업기기를 교환하기 위해서 운전석 밖으로 나올 필요가 없습니다.

작업기기(공구)
실작업에서는 작업기기가 필요하며 작업기기는 굴삭기가 필요합니다. 굴삭기의 효율을 증가시키는 방법을 고려할 때 이 개념이 출발점이 됩니다.

스틸위스트 작업기기들은 평탄용 버켓,굴삭용 버켓, 케이블용 버켓과 다용도 버켓 뿐만 아니라 굴삭용 리퍼, 지게발 포크, 아스팔트 커터 와 평탄용 빔도 준비되어 있습니다.

추가로 당사의 파워 작업기기들로는 종류별 채버켓, 다용도 나무 집게뿐만 아니라 돌집게 분류집게도 있습니다. 물론 에스큐 브라켓에 적합합니다.

04

open s 표준은 완전자동 퀵링크의 제품에 적용됩니다.

OPEN-S - 글로벌 표준

장비고객과 산업전반 적으로 좋은 솔루션을 제공합니다

open s 는 완전자동 퀵링킈의 표준으로서 굴삭기에 적용됩니다. 작업자와 건설사에게 공통의 목표를 제공하는데 있어서 퀵링크, 틸트로테이터와 작업공구류 제조자들이 모여서 공도의 표준을 만들어서 효율을 제공하기 위해서 기술을 개발하였습니다.

open s 표준은 독립적인 조직체, 협조체제 그리고 기존의 퀵링크의 기술력을 검토하여 표준을 만들었습니다. 스틸위스트는 open s 협조체제의 일원으로 참석을 합니다.

상호 선택과 조합의 자유

open s 표준은 퀵링크에 대한 표준으로 장비주와 건설사에 쉽게 선택을 할 수 있게 합니다 물론 틸트로테이터와 작업공구의 선택에서도 자유롭게 호환성을 제공 합니다. 이 표준은 딜러들에게 더 나은 선택을 할 수 있게 합니다.

기술 개발

산업에 완벽하게 성능과 기능과 고객의 만족을 위해서 호환성을 최우선을오 했습니다.

안전 최 우선

사고를 줄이고 우선작업성을 올리고 생산성과 고객의 안전성을 최우선으로 고안 했습니다. open s 표준은 신뢰성과 지속적인 작업을 가능하게 합니다. open s 표준은 유압 커플링과 타사의 제춤과 호환성을 고려 하였습니다.

OPEN S

Open-S – the open industry standard for fully automatic quick couplers.

Read more at **www.opens.org**

표준화

Open-S는 자동 퀵링크 기계를 제공하기 위한 표준입니다. 제조업체는 제품의 기능을 개발하고 성능을 향상시키는거에 집중하여 고객이 작업방법에 맞게 어태치먼트를 선택할 수 있도록 합니다.

미래로 나아 갑니다!

더 많은 정보는 opens.org

유압자동연결 시스템 에스큐(SQ)

단 몇초만에 파워풀한 작업장치 교환

생산성에 대한 요구가 지속적으로 증가되고 일부 작업장에서는 작업장치의 변경이 거의 연속적입니다. SQ 기술은 유압공구 작업들의 교환작업을 편리하게 만들어 작업자의 기계적 작업을 켑안에서 이루어 지게 할 것입니다. 2017 년 10 월 우리는 유압 커플링의 "내부"를 근본적으로 변화시키는 기술을 추가했습니다. 참고 : Sätt TM (상표 efter Qplus). SQ50의 Qplus 기술의 소개함에 있어서 고유량은 20% 용량을 추가함으로서 고유량을 요구하는 작업장치들의 작동을 원활하게 할 수 있습니다.

당사의 자동링크 표준사양 즉 SQ 시스템은 경쟁사들의 자동연결 시스템과 호환성 있게 연결이 가능한 설계로 구성되어 있다.

스틸위스트 Q 플러
스는 경쟁사 대비 개선되어 개발된 부분에 붙여주는 라벨이다. 고유량, 사용가능 시간 과 개선된 서비스성은 작업자에게 주어지는 주요 혜택들이다.

큐플러스(Qplus) - 고유량
스틸위스트는 큐플러스 설계로 유량 영역은 경쟁사 제품 (커플 링 크기에 따라 다름)에 비해 최고 37 % 증가합니다.

큐플러스(Qplus) - 더많은 사용시간
스틸위스트의 큐플러스 씰링 기술은 완전히 새롭고 경쟁 제품보다 훨씬 내구성이 뛰어나 씰링을 변경하기 전에 작동 시간을 연장 할 수 있습니다.

큐플러스 - 개선된 서비스성
스틸위스트의 씰 교체에서 큐플러스 커플 링은 독점적이고 복잡한 도구가 필요없이 빠르고 쉽게 수행됩니다.

안전 솔루션

작업공구들을 교환할 때 안전성

전 세계적으로 고객들은 점점 더 안전한 링크 사양을 요구하고 있습니다. 동시에 법률적으로는 안전성에 대한 기준을 높이고 있습니다.

다행히 현장의 사고는 비교적 드물지만 여전히 문제가 됩니다. 2012년 FPL(프론트핀록-잠금장치) 기술을 출시할때 현장에 작업자와 담당자가 작업공구를 변경할 때 안전함을 느끼기를 중요시 합니다. 오늘날, 수천의 퀵 커플러(링크)가 현장에 있으며, 그 결과 현장 작업자들에게 안전함에 관한 만족도가 올랐습니다.

굴삭기 종류에 관계없이 큰 장비든 작은 장비든 모든 형태의 굴삭기에 적용을 할 수 있으며 동일한 성능을 구현할 수 있음에 감사 드립니다.

최근까지 수천개의 퀵링크가 작업장에서 사용이 되었고 그 결과 높은 안전성을 평가를 받았으며 주형으로 제공되지만 탄탄한 구조로 제공되고 있습니다.

철거 현장에서도 활성화 된 스틸위스트는 무거운 작업공구를 위해 FPL프론트핀록을 업그레이드 시켰습니다.

그린색 잠김 확인 과 위험할 때 빨간색 표시기가 안전성을 유지 합니다.

08

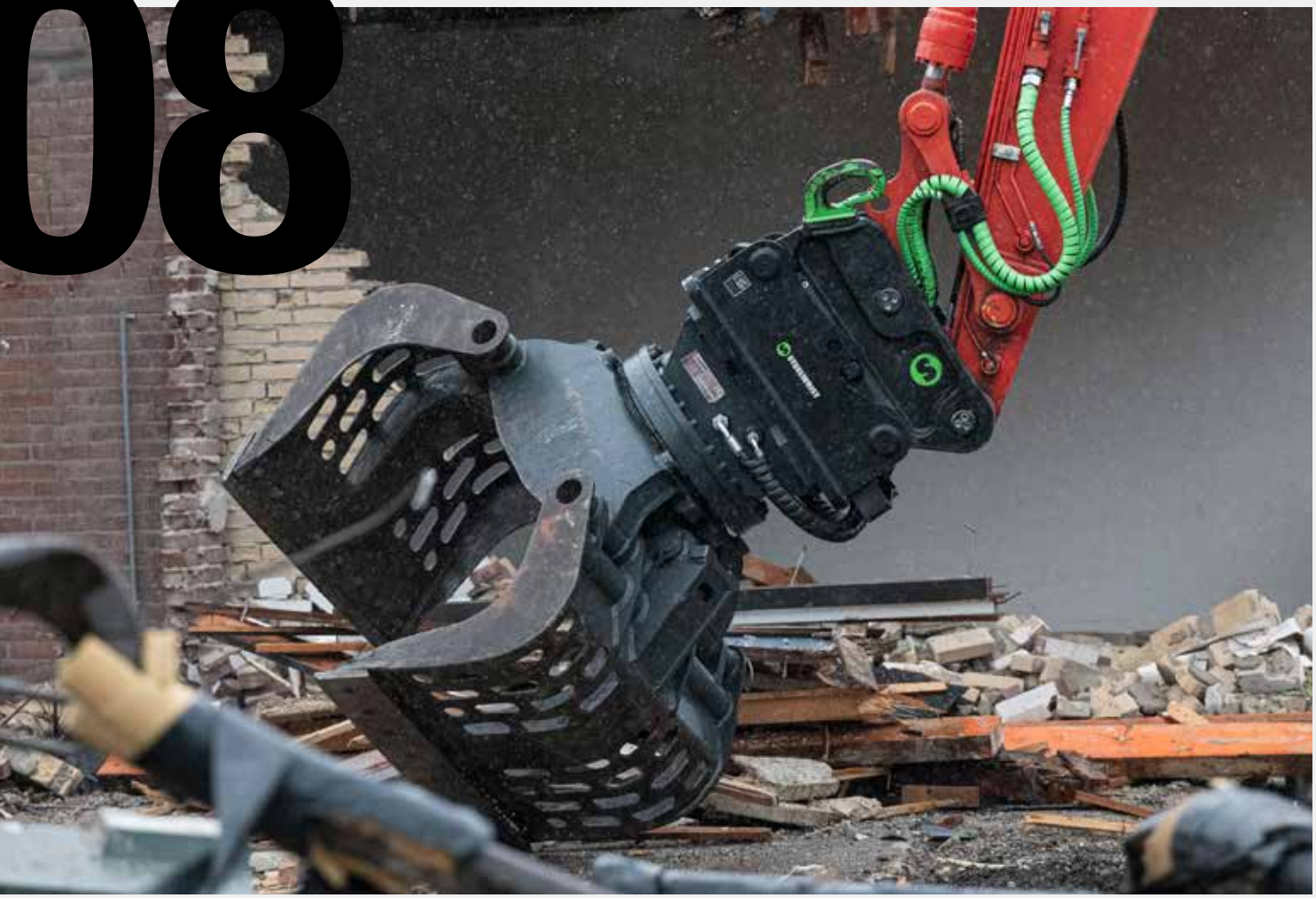

SQ 어탭터들

어태치먼트들을 효율적으로 연결

완전자동 퀵링크의 기술은 작업공구를 안전하고 쉽게 탈장착을 할수가 있으며 유압공구들도 쉽게 연결을 할 수가 있습니다.

당사의 SQ 어댑터는 대칭형 OPEN S 표준에 의거 제작이 되며 따라서 타사와 호환성이 있습니다 물론 타사에서 OPEN S 표준에 등록이 되어 있어야 합니다.

모든 숫 커플링 SQ 어댑처는 QPlus 기술력을 포함하고 있어서 고유량을 제공할 수가 있습니다 따라서 어떤 어태치먼트들도 장착하여 사용을 할 수가 있습니다.

SQ 어탭터가 필요하거나 일반 용접형 어댑터가 필요하던간에 우리는 가성비를 효과적으로 제공합니다.

당사의 설계 철학은 항상 제품의 무게와 높이를 최적화하여 어태치먼트와 호스연결을 최적화하게 설계 됩니다.

SQ 커플링과 어댑터가 쁘레카에 연결된 단면도.

SQ의 자동연결 방식에 관한 영상 시청하세요.

SQ 커플링

SQ 어댑터 류

Open-S 표준을 준수하는 오일 커플링을 포함한 SQ 어댑터는 동일한 치수와 위치를 가진 다른 제조업체 커플러와 호환이 가능합니다.

S타입(표준형)의 용접형 어댑터

용접형 SQ 어댑터 - 고

용접형 SQ 어댑터 - 저

자동 퀵링크용 어댑터(매니폴더형)

내부 호스장착형 자동 퀵링크 어댑터 플레이터

핀형 어댑터

일반 작업장에서 SQ 자동퀵링크의 응용

SQ 틸트로테이터의 치수

모든 스틸위스트 틸트로테이터 X12부터X32(7~33톤 굴삭기용)는 SQ 자동퀵링크를 선택할 수도 있습니다. 스틸위스트는 틸트로테이터를 일반형과 SQ 자동퀵링크를 선택할 수 있습니다.

SQ사양 상단과 S사양 하부로 되어있는 틸트로테이터
이 틸트로테이터는 상단에만 SQ 자동퀵링크가 있고 하단에는 일반형 S 로 장착이 되어 있습니다. 이 사향은 빠르게 유압 쁘레카 또는 틸트로테이터를 선택해서 교체할 수 있습니다. 일반 어태치먼트는 틸트 로테이터 하단에 바로 장착을 하거나 틸트로테이터를 탈거한 상태에서 바로 퀼링크 하단에 설치를 할 수가 있습니다.

SQ사양의 상단과 SQ사양의 하단으로 되어있는 틸트로테이터
SQ는 틸트 로테이터의 상단 과 하단에 장착할 수 있습니다. 이 사양들은 빠른 공구의 변경이 간으하게 합니다. 예를 들면 쁘레카, 또는 틸트로테이터 그리고 하단에는 청소기 ,다짐기 등을 연결할 수 있습니다.

SQ로 작업 도구를 빠르고 쉽게 변경하는 비디오를 시청하세요!

틸트로테이터는 360도 회전이 가능하고 45도 틸트각도가 가능하여 미세하게 조절이 가능하여 어떤 방향으로도 작업이 가능합니다. 이것은 동일한 작업도 더 빠르게 가능하게 해 주고 작업전에 미리 예상을 가능하게 합니다.

이러한 다양한 작업공구들(일반기계 어태치먼트 와 유압 어태치먼트)의 사용으로 틸트 로테이터는 생산성과 효율성을 더 많이 만들수 있게 됩니다. 틸트로테이터를 사용한 고객들은 이전으로 돌아갈 수가 없습니다.

틸트로테이터는 많은 작업장에서 공용어태치먼트로서도 더 빨리 할 수가 있습니다.

- 빌딩과 건설
- 인프라스트럭쳐
- 평타작업
- 관로작업(유틸리티 작업, 파이프,수로 등)
- 일반지면작업
- 도로건설
- 철거작업
- 리사이클링
- 철도작업

12

철거작업장 그리고 폐기장 작업장에 적합한 SQ

항상 적합한 작업공구를 사용합니다

새로운 철거작업장은 도전해 볼만하고 장소, 공간, 구조, 운송, 시간 , 기타 인력. 스틸위스트 SQ 기술력, 고객의 굴삭기를 실제로 공구 제공하는 기계로 만들어 주고 다양한 작업과 변화무쌍한 작업을 가능하게 해 준다.

작업성을 증가하고 안전성을 항상 유지하며 적합한 공구를 사용하게 해 줍니다. 크려샤, 커팅, 리프팅, 분류작업, 상차 그리고 클린링. 더 이상 상응하는 공구는 없다.

장비의 활용성 증가
시간을 절약해 줄 수 있다. SQ는 작업자와 장비가 고장없이 더 많이 일을 할 수 있게 만든다. 불필요한 작업은 없앤다.

안전성
모든 유압공구는 작업자의 사용에 적합하게 설계되어 있다. 작업안전성은 작업자가 쉽게 작업을 할 수 있게 만들 때 좋아진다.

사용시간
작은호스 설치는 날카로운 부분으로 파손을 방지하기 위해서 입니다.

환경
우리는 전 세계 굴착기를 훨씬 더 효율적이고 지속 가능하게 만들어 환경에 긍정적인 영향을 줍니다. 공구 나 어태치먼트 교환에서도 오일의 누유를 박아줍니다. 작업장에서 소재를 구분해 주고 재생과 쓰레기 처리에 비용을 절감해 줍니다.

운송
장비의 운송시에 쉽게 연결 과 분해를 가능하게 해 줍니다.

철거 작업에 사용되는 모든 유형의 작업 도구에 SQ 어댑터를 사용할 수 있습니다.

철거 작업 현장에서 작동하는 SQ 커플러의 비디오를 시청하세요!

14

SQ 사이즈 와 연결, 치수 와 위치

고객의 요구에 맞는 사양을 선택

작업공구의 유압필요조건은 퀵 커플링의 사이즈로 알수 있습니다. 정확한 퀵링크를 선택할 대 중요한 질문들:

- 작업공구는 얼마나 유량을 필요로 하는가
- 작업공구는 어떤기능을 포함하고 있는가
- 작업공구에 드레인 라인이 필요한가
- 장비의 중량은

스틸위스트 대표는 고객의 질문에 대답을 할 수 있으므로 어떤 모델, 어떤 연결을 할 것인지 협의합니다. 어떤 굴삭기에 어떤 작업공구가 적합할 지.

Q플러스 유량 사양		
	지속 최고 유량*	추천 최고량
1인치 커플링	300 리터/분	450 리터/분
3/4인치 커플링	180 리터/분	300 리터/분
1/2인치 커플링	90 리터/분	180 리터/분
3/8인치 커플링	45 리터/분	75 리터/분
1/4인치 커플링	25 리터/분	60 리터/분

*5바 이하의 배압(숫커플링 + 암커플링)

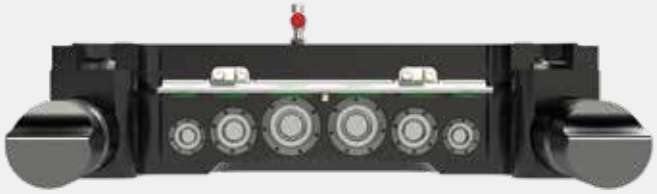

예제, SQ80 H 실린더 (암커플링).

작업공구에 따라서 여러개의 커플링들*

• 요구량 ○ 불필요

SQ 사이즈	전체 커플링 수량	커플링 사이즈	2 기능들	2기능 + 드레인라인	1기능 + 드레인라인	1기능	장비 중량
SQ50	5	2x3/8", 3x1/2"	●○●	●●●	○●○	○○●	**5–13**
SQ60-4	4	2x3/4", 2x1/2"	●●●	●●●	●●○	○●●	**12–20**
SQ60-5	5	2x3/4", 2x3/8", 1x1/2"	●○●	●●●	●○○	○○●	**12–20**
SQ65	5	3x3/4", 2x1/2", 1x3/4"	●●○●●	●●●●●	○●●●○	○●○●○	**14–22**
SQ70	5	2x1", 2x1/2", 1x3/4"	●●○●●	●●●●●	○●●●○	○●○●○	**18–33**
SQ70/55	6	2x1", 2x1/2", 2x3/4"	●○●●○●	●●●●○●	○●●●○○	○○●●○○	**18–33**
SQ80	6	2x1", 2x1/2", 2x3/4"	●○●●○●	●●●●○●	○●●●○○	○○●●○○	**25–43**
SQ90	9	4x1", 3x1/2", 1x3/4", 1x3/8"	●●○○●●	●●●●●●	●●●●●●	●●○○●●	**40–75**

*고객이 제공하는 공구의 사양과 시장에서 유통되는 공구 및 연결사양에 따라서 정해야 합니다

돌집게

양방향 유압회로
2 유압라인 양방향
2 유압라인 회전

콘크리트 크러샤(파쇄기)

양방향 유압회로
2 유압라인 양방향
2 유압라인 회전
1 드레인 라인

드럼커터

양방향 유압회로
2 유압라인 양방향
1 드레인 라인

햄머/브레이커

한방향 라인
두가닥의 호스

SQ 커플링								
장비 중량 [톤]	5–13	12–20	12–20	14–22	18–33	18–33	25–43	40–75
모델	**SQ50**	**SQ60-4**	**SQ60-5**	**SQ65**	**SQ70**	**SQ70/55**	**SQ80**	**SQ90**
치수 [동일]	S50	S60	S60		S70		S80	S90
무게 키로그램	100	135	135	190	245	310	430	750
A. 폭[미리미 터]	270	340	340	440	450	550	590	750
B. 길이[미리미 터]	430	480	480	530	600	600	670	750
C. 몸체높이[미리미 터]	130	150	150	160	175	210	230	265
D. 리프팅 고리 [톤]	5	5	5	8	8	8	10	15
E. 높이 [mm]	최고 65	최고 80	최고 80	최고 95	최고 100	최고 100	최고 115	최고 125
F. 그립직경 [mm]	50	60	60	65	70	70	80	90
Pd. 핀직경 [mm]	45–60	60–80	60–80	60–80	60–80	70–90	80–110	100–130
W. 장비 암 최대폭 [mm]	202	250–304	250–304	250–304	250–304	250–304	250–304	250–304
핀간거리 [중심간] [미리미터]	250–380	315–435	315–435	330–460	270–485	370–570	385–585	500–630
링크	5	4	5	5	5	6	6	9
3/8”	2	–	2 *	–	–	–	–	1
1/2”	3	2	1	2	2	2	2	3
3/4”	–	2	2	3	1	2	2	1
1”	-–	-–	–	–	2	2	2	4
전기 컨넥터	예	예	예	예	예	예	예	예

1/4" 독일표준

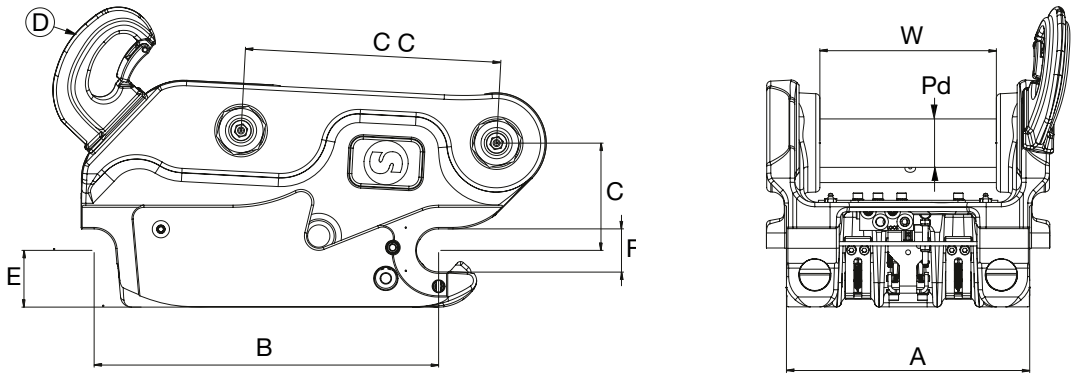

틸트로테이터 SQ 커플러 (그립퍼 포함)						
장비 중량 [톤]	7–12	10–14	12–16	16–20	18–26	25–33
모델	**X12**	**X14**	**X18**	**X20**	**X26**	**X32**
링크 상체	**SQ50**	**SQ50**	**SQ60-5**	**SQ60-5 SQ65***	**SQ65 SQ70 SQ70/55**	**SQ70 SQ70/55 SQ80**
상시적 작업장치 연결	**SQ50**	**SQ50**	**SQ60-5**	**SQ60-5 SQ65***	**SQ65 SQ70 SQ70/55**	**SQ70 SQ70/55 SQ80**
최대틸트각도 [도]	± 45	± 45	± 45	± 45	± 45	± 45
요구되는 유량 [분당리터]	70–90	80–100	80–100	100–120	100–120	120–140
최고압력 [바]	210	210	210	210	210	210
유압 기능	2(1)	2(1)	2(1)	2(1)	2(1)	2(1)
무게 [키로그램]	320 (390)	380 (443)	400 (512)	445 (557)	570 (687)	840 (957)

모든 제원은 옵션사양의 결정에 따라서 정해집니다.

*18-22 톤

SQ용 볼트형어댑터								
장비 중량 [톤]	5–13	12–20	12–20	14–22	18–33	18–33	25–43	40–75
밸브블록 포함	**SQ50**	**SQ60-4**	**SQ60-5**	**SQ65**	**SQ70**	**SQ70/55**	**SQ80**	**SQ90**
무게 키로그램	-	197	198	220	265	267	391	612
A. 핀간거리 [중심간] [미리미터]	-	480,25	480,25	530,25	600,25	600,25	670,25	750,25
B. 핀직경 [mm]	-	60	60	65	70	70	80	90
C1. 높이 [mm]	-	최고 80	최고 80	최고 95	최고 100	최고 100	최고 115	최고 125
D. 핀 폭 [mm]	-	341	341	441	451	551	591	751
E. 어댑터 폭 [mm]	공구의 종류에 따라서 적용							
F. 어댑터 길이 [mm]	공구의 종류에 따라서 적용							
내부 호스용	**SQ50**	**SQ60-4**	**SQ60-5**	**SQ65**	**SQ70**	**SQ70/55**	**SQ80**	**SQ90**
무게 키로그램	100	175	176	188	221	224	327	495
A. 핀간거리 [중심간] [미리미터]	430,25	480,25	480,25	530,25	600,25	600,25	670,25	750,25
B. 핀직경 [mm]	50	60	60	65	70	70	80	90
C1. 높이 [mm]	158	195	195	208,5	255	225	238	273
D. 핀 폭 [mm]	271,5	341	341	441	451	551	591	751
E. 어댑터 폭 [mm]	공구의 종류에 따라서 적용							
F. 어댑터 길이 [mm]	공구의 종류에 따라서 적용							

*커플링과 호스류 제외하고 전체무게를 계산하였습니다

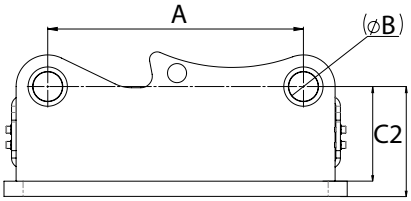

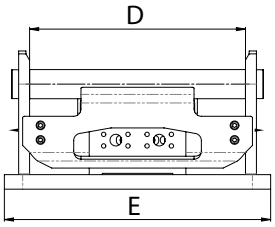

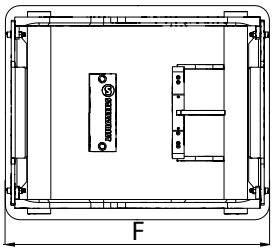

SQ 어댑터 용접형								
장비 중량 [톤]	5–13	12–20	12–20	14–22	18–33	18–33	25–43	40–75
	SQ50	**SQ60-4**	**SQ60-5**	**SQ65**	**SQ70**	**SQ70/55**	**SQ80**	**SQ90**
A. 핀간거리 [중심간] [미리미터]	-	480,25	480,25	530,25	600,25	600,25	670,25	750,25
B. 핀직경 [mm]	-	60	60	65	70	70	80	90
C2. 높이 [mm]	-	155	155	169	220	190	248	235
F. 어댑터 길이 [mm]	-	600	600	661	741	741	837	950
일반형(낮은 높이)	**SQ50**	**SQ60-4**	**SQ60-5**	**SQ65**	**SQ70**	**SQ70/55**	**SQ80**	**SQ90**
A. 핀간거리 [중심간] [미리미터]	430,25	480,25	480,25	530,25	600,25	600,25	670,25	750,25
B. 핀직경 [mm]	50	60	60	65	70	70	80	90
C2. 높이 [mm]	128	105	105	115	135	152	160	235
F. 어댑터 길이 [mm]	520,25	797	7979	862	940	937	837	950

SQ 가변형 어댑터								
장비 중량 [톤]	5–13	12–20	12–20	14–22	18–33	18–33	25–43	40–75
모델	**SQ50**	**SQ60-4**	**SQ60-5**	**SQ65**	**SQ70**	**SQ70/55**	**SQ80**	**SQ90**

다짐기 / 진동기				
장비 중량 [톤]	2–6	5–12	10–22	16–30
모델	**HC20**	**HC40**	**HC60**	**HC90**
진동력 [kN]	20	40	60	90
진동주기 [Hz]	38	38	38	38
무게 키로그램	250	387	620	969
길이[미리미 [터]	700	850	960	1050
폭[미리미 [터]	410	610	700	800
높이 [mm]	493	542	595	643
부하영역 제곱 미터	0,27	0,52	0,67	0,98
유압력 [rex/max]	150/250	150/250	150/250	150/250
유량 [lpm]	30–50	60–80	90–120	120–140
브라켓	SQ50	SQ50, SQ60-4, SQ60-5	SQ60-4, SQ60-5, SQ65, SQ70, SQ70/55	SQ60-4, SQ60-5, SQ65, SQ70, SQ70/55, SQ80

청소 솔			
모델	**SW1000**	**SW1500**	**SW2000**
폭[미리미 터]	1000	1500	2000
모터	이중 모터 직접구동방식	이중 모터 직접구동방식	이중 모터 직접구동방식
흙받이	표준 제어된	표준 제어된	표준 제어된
요구유량	40–130	40–130	40–130
종합적인 주차대	예	예	예
브러쉬 / 선택사양	탈장착형 / 일체형		
브라켓	SQ50, SQ60-4, SQ60-5, SQ65, SQ70, SQ70/55, SQ80		

자동 지게발 HPF5000			
장비 중량 [톤]	10–33	**폭[미리미** [터]	1482
최대 리프팅력 [톤]	5	**무게 키로그램**	435
높이 [mm]	920	**브라켓**	SQ50–SQ80
길이[미리미 [터]	2074		

서비스 박스	
서비스용 SQ 박스	공구류, 커플링 (2x) & 시일류 (6x)
운전자 박스	
운전자용 SQ 박스 SQ60	공구류, 커플링, 시일류 - 3/4", 1/2", 3/8"
운전자용 SQ 박스 SQ60DE	공구류, 커플링, 시일류 - 3/4", 1/2", 1/4"
운전자용 SQ 박스 SQ65	공구류, 커플링, 시일류 - 3/4", 1/2"
운전자용 SQ 박스 SQ70-80	공구류, 커플링, 시일류 - 1", 3/4", 1/2"

운전자용 SQ 박스

서비스용 SQ 박스

멀티그라플					
장비 중량 [톤]	3–6	6–12	8–16	12–18	19–26
모델	**MG20**	**MG25**	**MG32**	**MG40**	**MG55**
그립퍼 면적 [m²]	0,2	0,25	0,32	0,4	0,55
그립퍼 길이 [mm]	1357	1515	1800	1938	2432
그립퍼 길이, 최소형 [mm]	55	98	98	109	155
최고부하 [kg]	3000	5000	6000	7000	10000
무게 키로그램	192	312	410	800	869
그립퍼 힘 [kN] [끝단간]	12,5	17	21	25	38
높이 [끝단간] [mm]	843	919	1101	1127	1309
높이 [최대열림] [mm]	747	781	949	941	1061
폭[미리미 터]	504	594	660	691	795
브라켓	SQ50	SQ50, SQ60-4, SQ60-5	SQ60-4, SQ60-5, SQ65	SQ60-4, SQ60-5, SQ65, SQ70, SQ70/55, SQ80	SQ65, SQ70, SQ70/55, SQ80

돌집게 / 분류집게					
장비 중량 [톤]	6–12	8–16	10–20	16–26	22–32
모델	**SG20**	**SG25**	**SG32**	**SG40**	**SG55**
그립퍼 면적 [m²]	0,2	0,25	0,32	0,4	0,55
그립퍼 길이 [mm]	1250	1707	1830	2204	2716
최고부하 [kg]	3000	6000	7000	8000	12000
무게 키로그램	198	377	540	717	1268
그립퍼 힘 [kN] [끝단간]	10	15	20	25	40
높이 [끝단간] [mm]	655	848	1010	1126	1301
높이 [최대열림] [mm]	500	610	863	826	911
폭[미리미 터]	518	600	654	700	1000
브라켓	SQ50	SQ50, SQ60-4, SQ60-5	SQ50, SQ60-4, SQ60-5, SQ65	SQ60-4, SQ60-5, SQ65, SQ70, SQ70/55, SQ80	SQ65, SQ70, SQ70/55, SQ80

손가락집게				
장비 중량 [톤]	6–12	10–18	8–18	16–26
모델	**FG20-5/FG20-7**	**FG25-5/FG25-7**	**FG32-5/FG32-7**	**FG40-5/FG40-7**
그립퍼 면적 [m²]	0,2	0,25	0,32	0,4
그립퍼 길이 [mm]	1389	1552	1823	1956
최고부하 [kg]	3000	6000	7000	8000
무게 키로그램	219/242	407/439	630/680	724/785
그립퍼 힘 [kN] [끝단간]	10	15	20	25
높이 [끝단간] [mm]	817	877	1033	1088
높이 [최대열림] [mm]	500	610	863	826
폭[미리미 터]	504	672	698	754
브라켓	SQ50	SQ50, SQ60-4, SQ60-5	SQ60-4, SQ60-5, SQ65	SQ60-4, SQ60-5, SQ65, SQ70, SQ70/55, SQ80

집게= 최고 사용압력[bar] 250

STEELWRIST
EARTHMOVING EFFICIENCY

WORLD DEMOLITION SUMMIT
CONFERENCE - AWARDS - NETWORKING

GOLD SPONSOR
2023 & 2024

구성원:

EDA
EUROPEAN DEMOLITION ASSOCIATION

NATIONAL DEMOLITION ASSOCIATION

OPEN S

Open-S - 굴삭기 산업표준으로 완전자동형 퀵링크. 이 Open S의 목적은 퀵링크와 틸트로테이터 그리고 작업용 어태치먼트들 간의 호환성에서 전세계에 동일한 치수를 사용하게 하는 것입니다.

더 상세한 내용을 보실려면 **www.opens.org** 를 보세요.

스틸위스트 스웨덴 본사

티탕가탕 9, 로제르베르그 72

콜센터 및 교환번호 1811- 8324 | 영업 010 5560 4162 | 서비스 지원 1811-8324

www.steelwrist.com

2023/1